Разрез 1-1

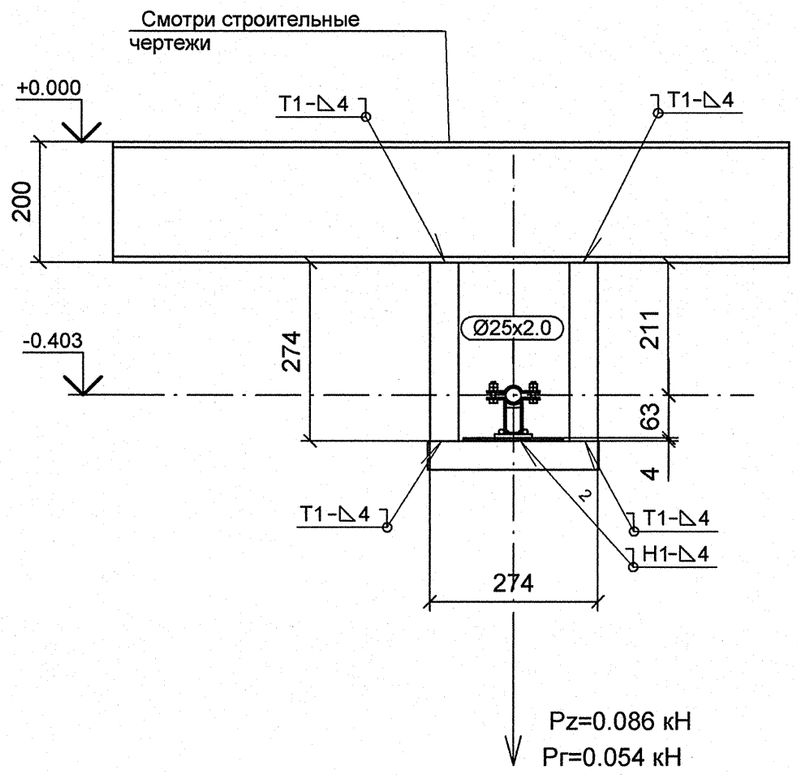

Разрез 2-2

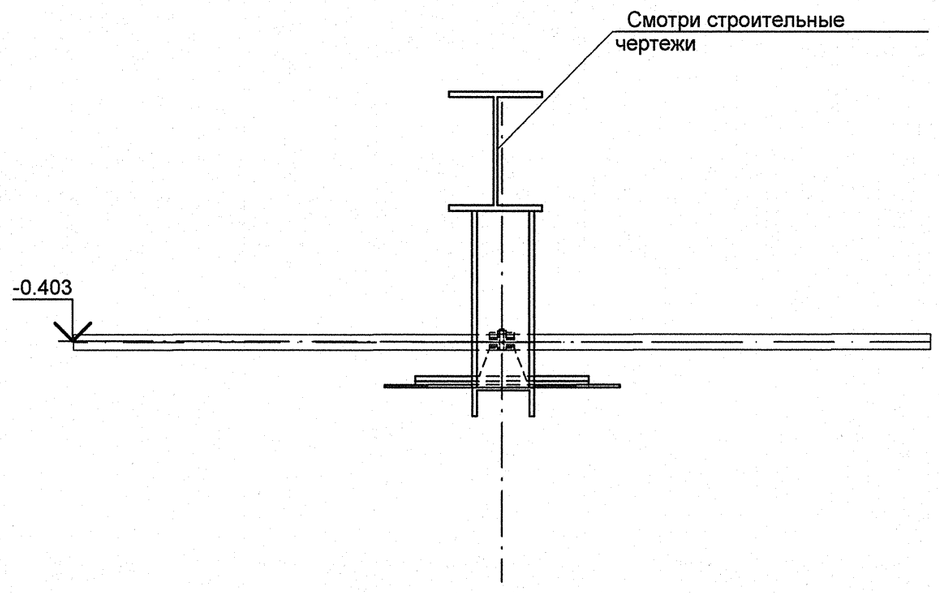

Спецификация деталей

Поз.	Обозначение	Наименование	Кол	Материал	Масса, кг		Приме-чание
					ед.	общ.	
1	ГОСТ 19903-74	ЛИСТ Б-ПН-4х380х160	1	Ст3сп5 ГОСТ 14637-89	1.91	1.91	
2	Л8-517.000-24	ОПОРА 25	1	СБОРНЫЙ	1.50	1.50	
3	ГОСТ 8240-97	ШВЕЛЛЕР 10У, L = 324 мм, обрезать на монтаже до L = 274 мм	1	Ст3сп5 ГОСТ 535-2005	2.79	2.79	См.п.5
4	ГОСТ 8240-97	ШВЕЛЛЕР 10У, L = 328 мм, обрезать на монтаже до L = 278 мм	2	Ст3сп5 ГОСТ 535-2005	2.81	5.62	См.п.5
	ГОСТ 2246-70	ПРОВОЛОКА		Св-08Г2С	-	-	
	ГОСТ 9467-75	ЭЛЕКТРОДЫ		УОНИИ 13/45	-	-	
					Итого:	11.82	

1 Привязку опоры смотри чертеж R4.SD51.3010.012.02.00.001 (R4.00280.1.0.12 л.4).
2 Сварку производить по ГОСТ 5264-80.
3 Отметка трубопровода подлежит уточнению в соответствии с уклоном трубопровода.
4 Pr - нагрузка при гидроиспытании.
5 Размер деталей поз. 3, 4 уточнить на монтаже.
6 Изготовить один комплект.

План расположения опоры

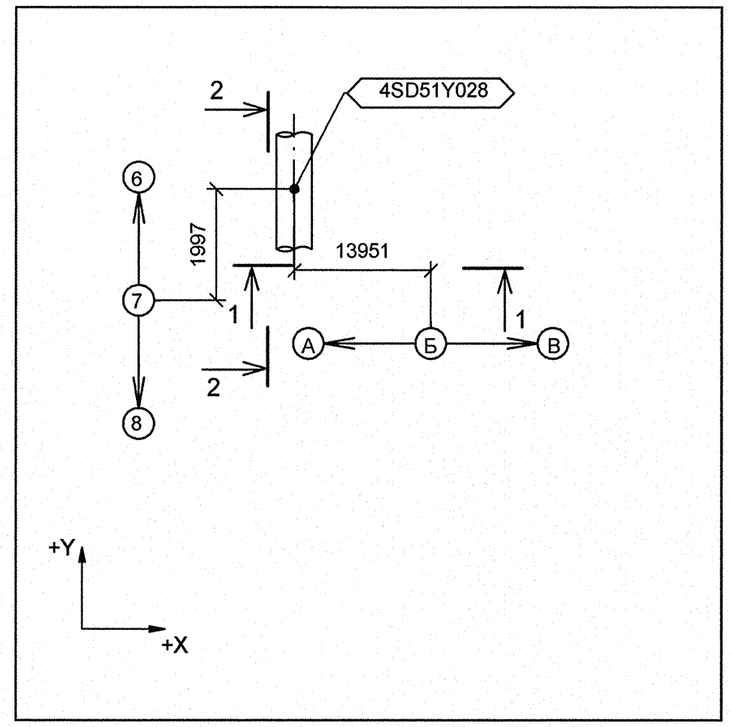

Изометрический вид

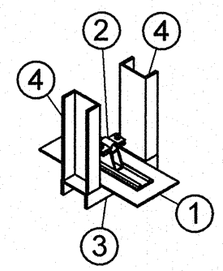

Номер опоры	Рабочее состояние						Холодное состояние						Сейсмическое состояние					
	Усилия, кН			Перемещение, мм			Усилия, кН			Перемещение, мм			Усилия, кН			Перемещение, мм		
	Px	Py	Pz	Dx	Dy	Dz	Px	Py	Pz	Dx	Dy	Dz	Px	Py	Pz	Dx	Dy	Dz
4SD51Y028	0	-0.024	-0.081	0	-4	0	0	-0.003	-0.048	0	0	0	-0.008	0	0.005	0	1	0

АРХИВНЫЙ ЭКЗЕМПЛЯР

Инв.N подл. R4.00280.1.0.12
Лист 30

Изм.	Кол.уч.	Лист	№ док.	Подпись	Дата
Инж.3к.		Терентьева			16.09
Пров.инж.3к.		Огнева			16.09
Прове.вед.инж.		Пантюшина			16.09
И.о.нач.гр.		Филатов			16.09
Н.контр.		Красноярова			16.09

R4.SD51.3012.012.02.00.017

Ростовская АЭС. Блок 4

Главный корпус. Машинное отделение (ДО, ЭЭТУ). Трубопроводы отсоса паровоздушной смеси из конденсатора ТПН

Стадия	Лист	Листов
Р	1	1

Опора скользящая направляющая 4SD51Y028

ОАО "НИАЭП" 2012

Формат А2

ДОПОЛНИТЕЛЬНЫЕ ПОДПИСИ

Взам. инв. N | Подп. и дата | Инв. N подл. R4.00280.1.0.12